CLARK
THE FORKLIFT

WSE16/16i

Lithium-Ionen Hochhubwagen
Lithium-Ionen Hochhubwagen mit Initialhub
1600 kg - Revision -

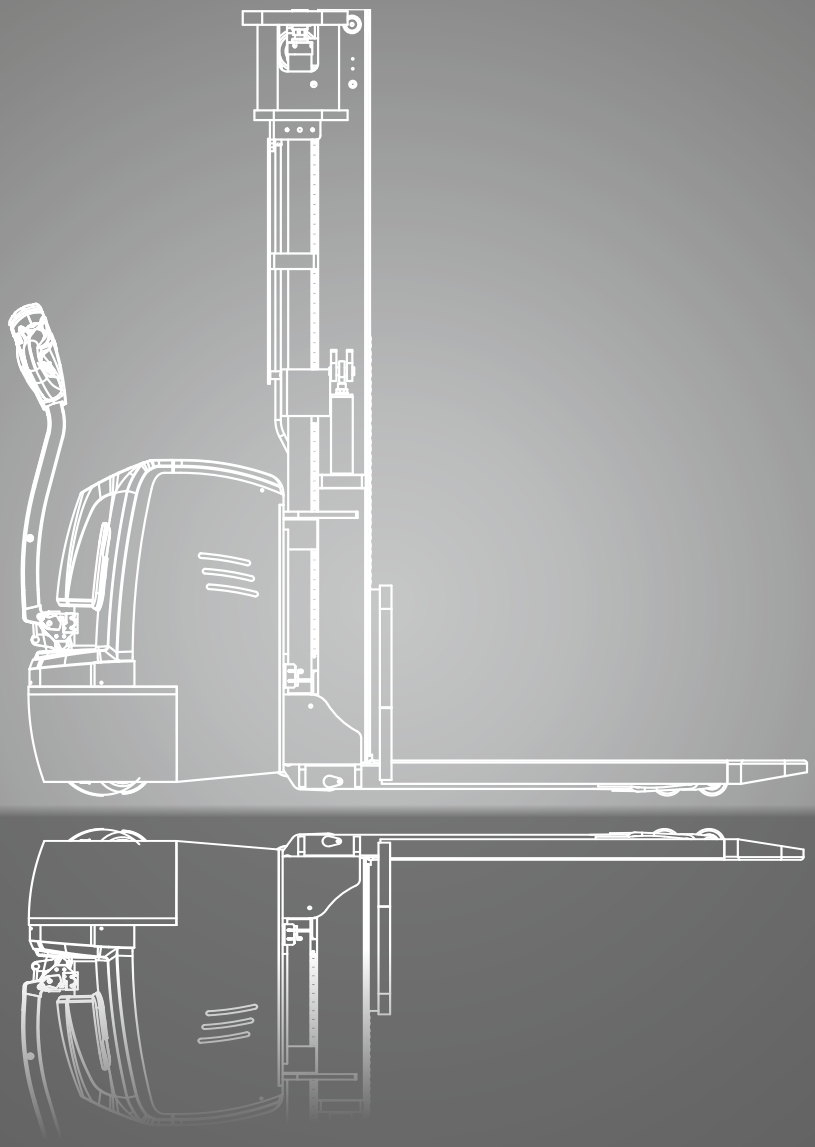

LI-ION

www.clarkmheu.com

ABMESSUNGEN

WSE16i

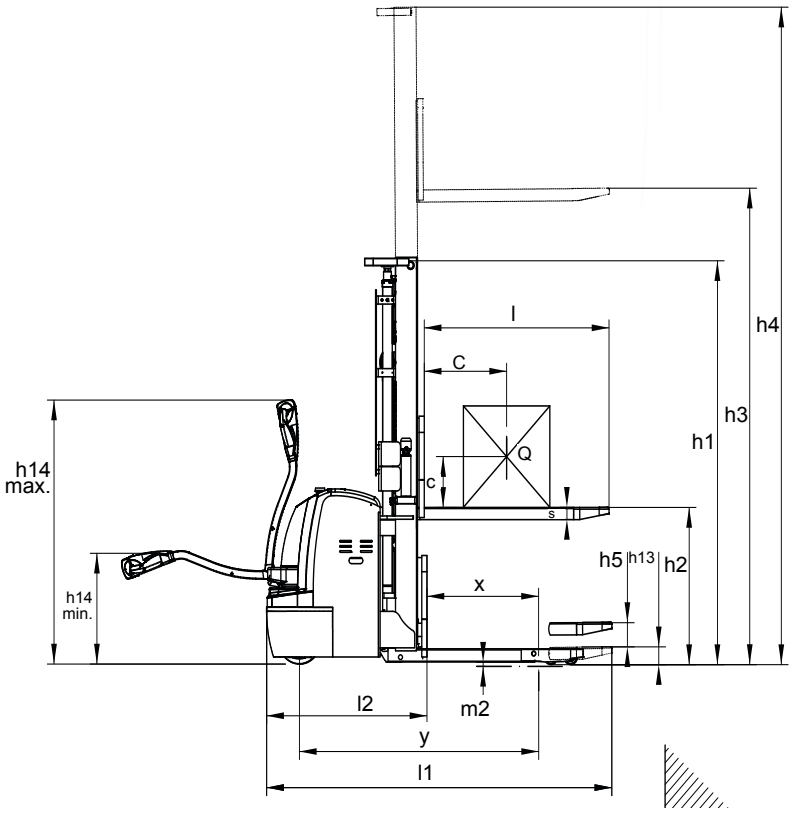

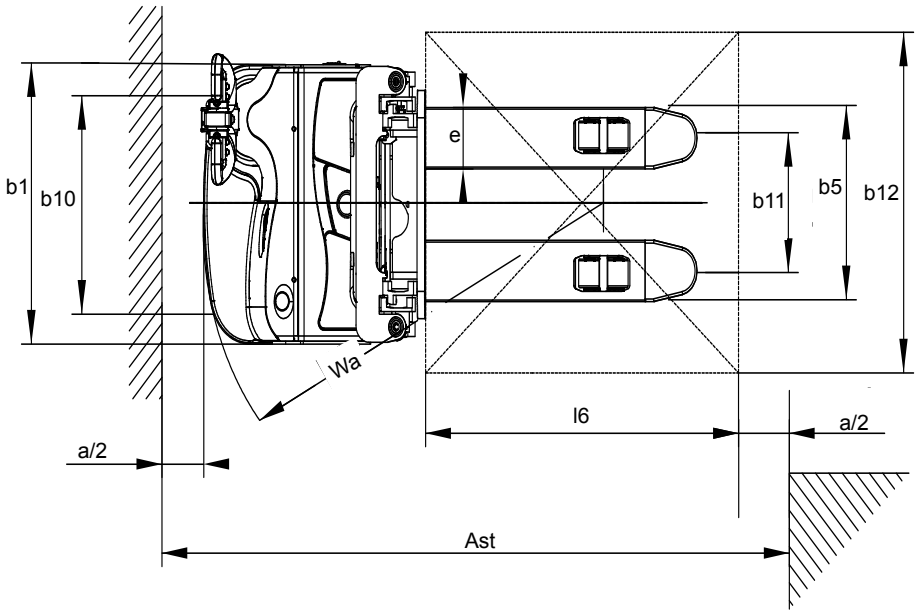

Die zugehörigen Werte finden Sie unter den entsprechenden Zeilennummern in der Tabelle „Technische Daten“.

TECHNISCHE DATEN

Technische Daten nach VDI 2198

	1.1	Hersteller (Kurzbezeichnung)		CLARK	CLARK
Kennzeichen	1.2	Typzeichen des Herstellers		WSE16	WSE16i
	1.3	Antrieb		Elektro-24V	Elektro-24V
	1.4	Bedienung		Geh-Lenkung	Geh-Lenkung
	1.5	Tragfähigkeit/Last	Q (kg)	1600	1600
	1.6	Lastschwerpunktabstand	c (mm)	600	600
	1.8	Lastabstand	x (mm)	697	697
	1.9	Radstand	y (mm)	1383	1465
Gewicht	2.1	Eigengewicht	kg	1380	1345
	2.2	Achslast mit Last vorn/hinten	kg	1936 / 1037	1865 / 1070
	2.3	Achslast ohne Last vorn/hinten	kg	897 / 473	882 / 448
Räder, Fahrwerk	3.1	Bereifung		Polyurethan	Polyurethan
	3.2	Reifengröße, vorn		Ø 250 x 70	Ø 250 x 70
	3.3	Reifengröße, hinten		Ø 80 x 84	Ø 80 x 84
	3.4	Zusatzräder (Abmessungen)		Ø 150 x 60	Ø 150 x 60
	3.5	Räder, Anzahl vorn/hinten (x = angetrieben)		1x+1/4	1x+1/4
	3.6	Spurweite, vorn	b_{10} (mm)	520	520
	3.7	Spurweite, hinten	b_{11} (mm)	405	390
Grundabmessungen	4.2	Höhe Hubgerüst eingefahren	h_1 (mm)	2145	2167
	4.3	Freihub	h_2 (mm)	1710	1710
	4.4	Hub *1	h_3 (mm)	3300	3300
	4.5	Höhe Hubgerüst ausgefahren	h_4 (mm)	3770	3792
	4.6	Initialhub	h_5 (mm)	-	120
	4.9	Höhe Deichselgriff in Fahrstellung min./max.	h_{14} (mm)	670/1200	670/1200
	4.15	Höhe gesenkt	h_{13} (mm)	90	90
	4.19	Gesamtlänge	l_1 (mm)	2028	2062
	4.20	Länge einschl. Gabelrücken	l_2 (mm)	878	878
	4.21	Gesamtbreite	b_1(mm)	820	820
	4.22	Gabelzinkenmaße	s*e*l (mm)	60*180*1150	60*180*1150
	4.25	Gabelaußenabstand	b_5(mm)	570	570
	4.32	Bodenfreiheit Mitte Radstand	m_2 (mm)	31	15 - 135
	4.34.1	Arbeitsgangbreite bei Palette 1.000 x 1.200 quer	Ast (mm)	2450	2530
	4.34.2	Arbeitsgangbreite bei Palette 800 x 1.200 längs	Ast (mm)	2420	2500
	4.35	Wenderadius	Wa (mm)	1575	1700
Leistungsdaten	5.1	Fahrgeschwindigkeit mit/ohne Last	km/h	5,8 / 6,0	5,8 / 6,0
	5.2	Hubgeschwindigkeit mit/ohne Last	m/s	0,18/0,30	0,18 / 0,30
	5.3	Senkgeschwindigkeit mit/ohne Last	m/s	0,45/0,37	0,45/0,37
	5.8	Max. Steigfähigkeit mit/ohne Last*2	%	8/15	8/15
	5.10	Betriebsbremse		elektromagnetisch	elektromagnetisch
Antrieb	6.1	Fahrmotor, Leistung S2 60 min	kW	1,5	1,5
	6.2	Hubmotor, Leistung bei S3 15 %	kW	4,2 (AC)	4,2 (AC)
	6.4	Batteriespannung, Nennkapazität K5	V/Ah	24/230	24/230
Sonst.	8.1	Art der Fahrsteuerung		AC	AC
	10.7	Schalldruckpegel nach EN 12053	dB (A)	70	70

*1) Weitere Hubhöhen finden Sie in der Hubgerüstübersicht *2) Bei einem Reibungsbeiwert von μ=0,6 bei 1,6 km/h

Alle Angaben beziehen sich auf Fahrzeuge in Standardausführung.Technische Verbesserungen und Änderungen bleiben vorbehalten. Abbildungen und technische Angaben sind für die Ausführung unverbindlich. Alle Maßgaben unterliegen den üblichen Toleranzen (+ 5 % und - 10 %).
CLARK behält sich das Recht vor, Produkte und Spezifikationen ohne vorherige Ankündigung zu ändern.

ABMESSUNGEN

Hubgerüstübersicht WSE16i

Hubgerüst	Hubhöhe (h3+h13)	Bauhöhe eingefahren (h1)	Höhe Hubgerüst ausgefahren (h4)	Höhe Hubgerüst ausgefahren (h4)	Freihub (h2)
			ohne Lasten-schutzgitter	mit Lasten-schutzgitter	ohne Lasten-schutzgitter
	mm	mm	mm	mm	mm
Standard	2500	1767	2992	3500	1310
	3000	2017	3492	4000	1560
	3300	2167	3792	4300	1710
	3500	2267	3992	4500	1810
Triplex	4000	1872	4522	5000	1390
	4500	2032	5002	5500	1570
	5000	2192	5482	6000	1750
	5600	2392	6082	6600	1950

Weitere Ausstattungsmerkmale

		WSE16	WSE16i
Allgemein	Wartungsarmer AC-Fahrmotor	•	•
	Initialhub (nur WSE16i)	-	•
	Serienmäßiger Proportionalhub	•	•
	Elektrisches Fahren, Heben und Senken	•	•
	Batterieentladeanzeige	•	•
Batterie und Ladegerät	Batterie 24 V / 150 Ah Li-Ion Ladegerät 24 V / 50 A (extern)	x	x
	Batterie 24 V / 230 Ah Li-Ion Ladegerät 24 V / 100 A (extern)	•	•
Sicherheit und Bedienung	Hohe Standsicherheit durch 4-Punkt-Auflage	•	•
	Aktivierung über Schlüsselschalter	•	•
	Aktivierung über PIN-Code	x	x
	Gummiertes Antriebsrad für verbesserte Traktion	x	x
	Lastschutzgitter: 1000 mm / 1220 mm / 1500 mm	x	x
	Kriechgangfunktion bei hochgestellter Deichsel	•	•
	Sicherheitsplexiglas am Hubgerüst	•	•
	Antistatikband	x	x
	Halter für: Dokumente, Stretchfolien, Scanner	x	x
	LED Licht (Gelb)	x	x
	Warnsignal (Buzzer)	x	x
	Blue Light	x	x
	Arbeitsscheinwerfer	x	x

• = Serienausstattung; x = Option

AUSSTATTUNGSMERKMALE & VORTEILE

WSE16/16i

Präzise und kraftvoll

- Proportionalhub für präzises und feinfühliges Heben und Senken
- Hohe Hubgeschwindigkeiten dank kraftvoller AC-Technologie
- Stabile Mast- und Rahmenkonstruktion

Einsatz

- Standard-Hubgerüste mit Freihub: 2500 – 3500 mm
- Triplex-Hubgerüste: 4.000 bis 5.600 mm
- Kriechgangfunktion für enge Bereiche
- Beim WSE16i: Initialhub für mehr Bodenfreiheit und Doppelpalettentransport
- Verschiedene Gabeloptionen von 1070 bis 1600 mm

Bedienerfreundlich

- TFT-Farbdisplay mit klarer Betriebsanzeige
- Optionale Ausstattung: PIN-Code, Dokumentenhalter, Scannerhalter, Blue Light, Lastschutzgitter
- Ergonomisch angeordnete Bedienelemente

Wartungsfreundlich

- CAN-Bus-Technologie für einfache Diagnose
- Wasser- und staubgeschützter Fahrmotor
- Sehr guter Zugang zu elektrischen und hydraulischen Baugruppen

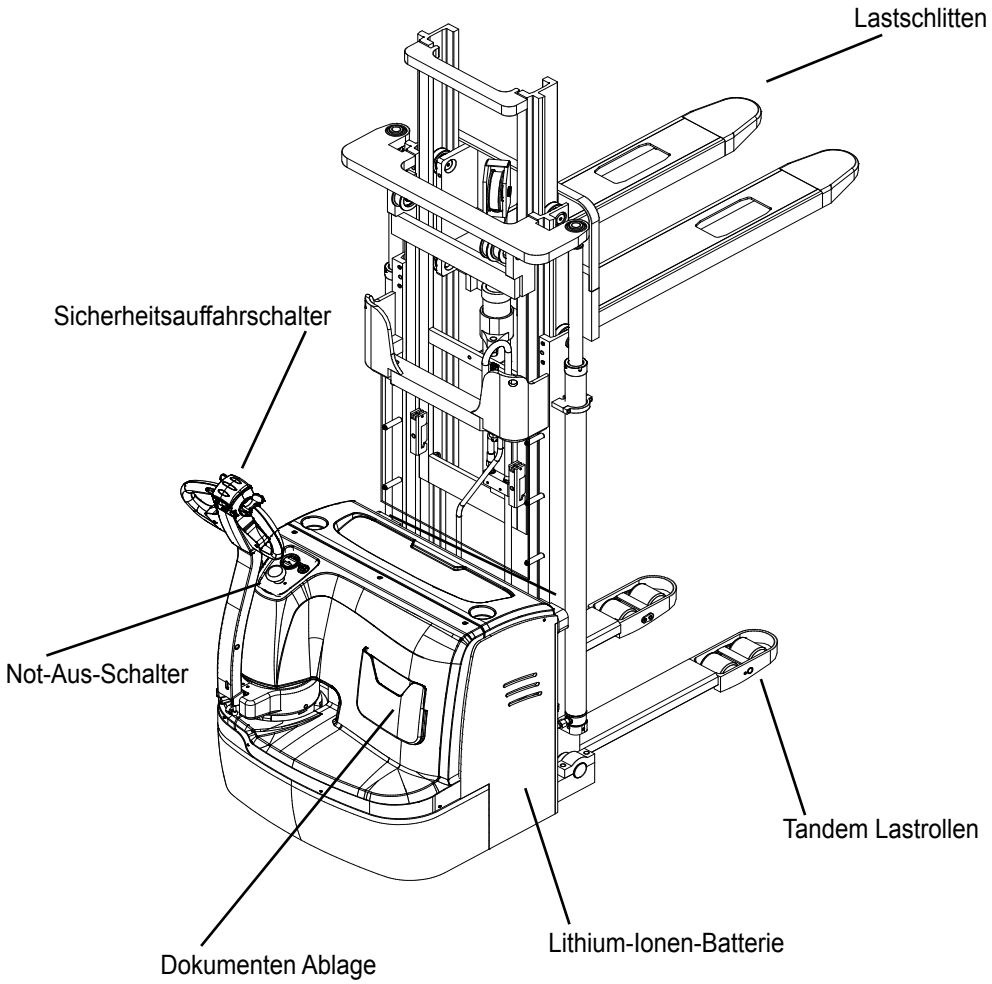

Technische Verbesserungen und Änderungen bleiben vorbehalten. Abbildungen und technische Angaben sind für die Ausführung unverbindlich.
Alle Maßgaben unterliegen den üblichen Toleranzen (+ 5 % und - 10 %).

PRODUKTBESCHREIBUNG

WSE16/16i

Kraftvoll und robust

Die Modelle WSE16 und WSE16i sind robuste Hochhubwagen für anspruchsvolle industrielle Einsätze. Sie bieten schnelle Arbeitszyklen, präzise Steuerbarkeit und Hubhöhen von 2.500 bis 5.600 mm für ein breites Anwendungsspektrum in Lager, Produktion und Logistik. Bereits die serienmäßigen Standard-Hubgerüste verfügen über Freihub und ermöglichen das Anheben der Last ohne Veränderung der Fahrzeuggesamthöhe – ein klarer Vorteil bei Arbeiten in Bereichen mit niedrigen Durchfahrtshöhen.

Der WSE16 ist die Standardausführung ohne Initialhub und für klassische Ein- und Auslagerprozesse konzipiert. Der WSE16i verfügt über einen Initialhub, der sowohl mehr Bodenfreiheit bei Rampen und Unebenheiten als auch den Transport von zwei Paletten ermöglicht. Damit erhöht sich die Flexibilität im Materialfluss deutlich.

Li-Ion Technologie

Die Modelle der WSE16-Baureihe sind mit modernen Lithium-Ionen-Batterien erhältlich:

• 24 V / 100 Ah (externes Ladegerät 24 V / 50 A)

Die wartungsfreie Li-Ion-Technologie ermöglicht schnelles Zwischenladen und sorgt für hohe Verfügbarkeit – ideal für den Mehrschichtbetrieb. Es sind keine Belüftungszonen oder Wartungsmaßnahmen wie Wasserbefüllung erforderlich.

Hubgerüstübersicht WSE16

Hubgerüst	Hubhöhe (h3+h13)	Bauhöhe eingefahren (h1)	Höhe Hubgerüst ausgefahren (h4)	Höhe Hubgerüst ausgefahren (h4)	Freihub (h2)
			ohne Lastenschutzgitter	mit Lastenschutzgitter	ohne Lastenschutzgitter
	mm	mm	mm	mm	mm
Standard	2500	1745	2970	3500	1310
	3000	1995	3470	4000	1560
	3300	2145	3770	4300	1710
	3500	2245	3970	4500	1810
Triplex	4000	1900	4530	5000	1390
	4500	2060	5030	5500	1570
	5000	2220	5510	6000	1750
	5600	2420	6110	6600	1950

CLARK Europe GmbH
Dr.-Alfred-Herrhausen-Allee 33
47228 Duisburg / Germany
Tel.: +49 (0)2065 499 13-0
Fax: +49 (0)2065 499 13-290
E-Mail: Info-europe@clarkmheu.com
www.clarkmheu.com

Händler:

11/2026

Gültig für Lot-Nr. WSE16: 13034
WSE16i: 13017